Ambachtstraat 3, 4231 DP Meerkerk
Tel.: +31 183 74 52 10
Email: info@engel-trucks.com

Renault DCI 8x4 FULL STEEL KIPPER (ZF16 MANUAL GEARBOX / REDUCTION AXLES / FULL STEEL SUSPENSION / ETC.)

ALGEMENE INFORMATIE

ID	SN 6112181724
Bouwjaar	2003
Tellerstand	440.500 km
Opbouw	Kipper
Emissieklasse	3

TECHNISCHE INFORMATIE

Datum eerste toelating	30-04-2003
Brandstof	Diesel
Transmissie	Handgeschakeld
Voertuigidentificatienummer	VF633FVB000101817
Asconfiguratie	8x4
Ledig gewicht	14.200 kg
Laadgewicht	26.800 kg
Max. gewicht	41.000 kg
Aantal cilinders	6
Vermogen in kW	303
Vermogen in pk	412
Wielbasis	420

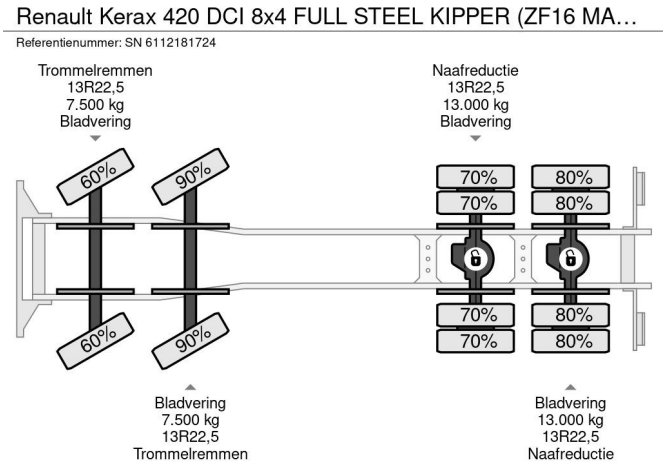

ACCESSOIRES

• 16 versnellingen handgeschakeld • 200 liter Brandstoftank • ABS • Aftakas (PTO) • Antiblokkeersysteem • BLADGEVEERD • Differentieelblokkering • Hoofdstroom schakelaar • Hydraulic set • Luchtgeveerde bijrijderstoel • Luxe chauffeurstoel • Naaf reductie • PTO • PTO • R-signaal • Radio/CD speler • Snelheidsbegrenzer • Sperdifferentieel • Spiegelverwarming • TROMMEL REMMEN • Verwarmde buitenspiegels • ZF16 handgeschakeld • Zwaailampen

BESCHRIJVING

NICE CONDITION HEAVY DUTY RENAULT KERAX 420DCI 8x4, EURO 2 FULL STEEL KIPPER WITH REDUCTION AXLES, ZF16 MANUAL GEARBOX & FULL STEEL SUSPENSION! !
420HP, EURO 3, 6 CILINDER ENGINE!!
16-GEARS MANUAL GEARBOX!!
FULL STEEL SUSPENSION!!
REDUCTION AXLES!!
HYDRAULIC KIT!!
ETC.!!

FULL STEEL ZEITERBERGS KIPPERBODY!!
SIZE; LENGTH x WIDE x HIGH Ca.: 5.60 m. x 2.40 m. x 1.60m. (Ca. 21,5 M3)!!

TRUCK IS IN GOOD WORKING & DRIVING CONDITION, READY FOR THE HEAVY KIPPER JOBS!!

MORE RENAULT 4x2 / 6x2 / 6x4 / 8x4 (CONSTRUCTION) TRUCKS IN STOCK FOR SALE!! (>75 TRUCKS/TRAILERS IN STOCK)!!

SHIPMENT, STACKING, TRANSPORT OR LOADING?, NO PROBLEM FOR US, WE ARE AN " ONE STOP SHOP " COMPANY!!

YOU CAN CHECK ALSO OUR COMPANY MOVIE ON YOUTUBE FOR THE FIRST IMPRESSION!! (https://drone-pro.nl/project/video-engel-trucks-bv-2017/)

ENGEL TRUCKS; " YOUR GLOBAL TRADING PARTNER "

Ambachtstraat 3, 4231 DP Meerkerk
Tel.: +31 183 74 52 10
Email: info@engel-trucks.com